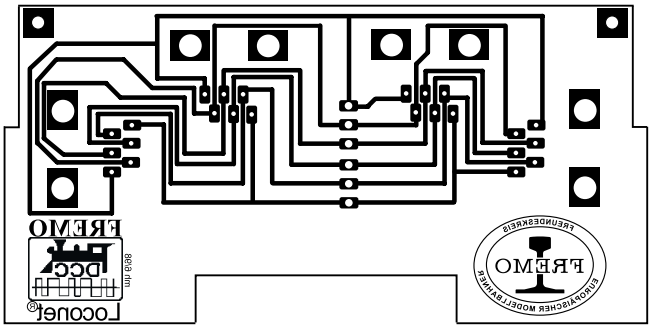
FREMO
EINDBIEGEN MODELLBAUER
FREUNDESKREIS
FREMO
DCC
min 6/88
Loconet®